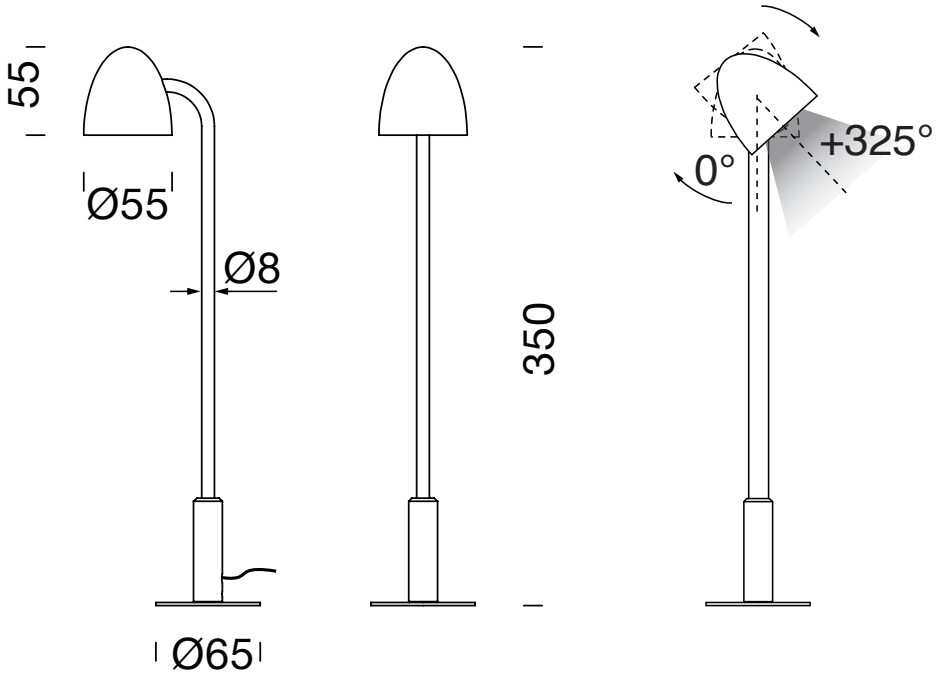
55
Ø55
Ø8
350
Ø65
0°
+325°

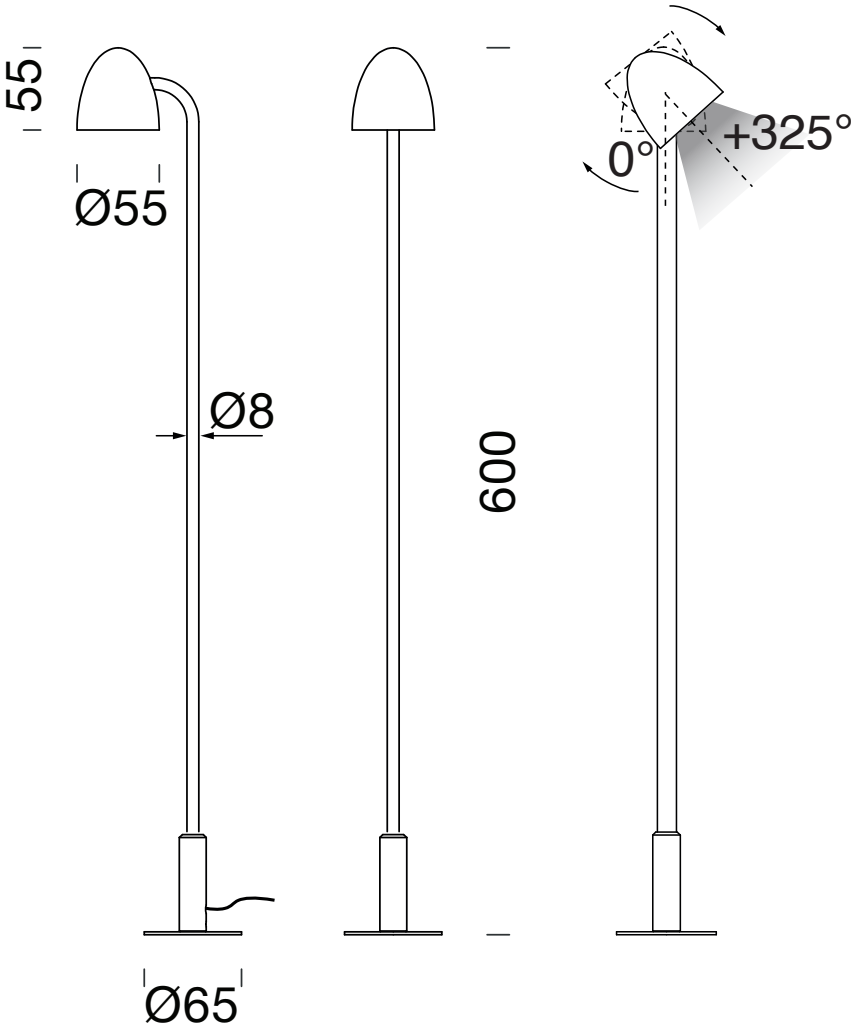
55
Ø55
Ø8
600
Ø65
0°
+325°